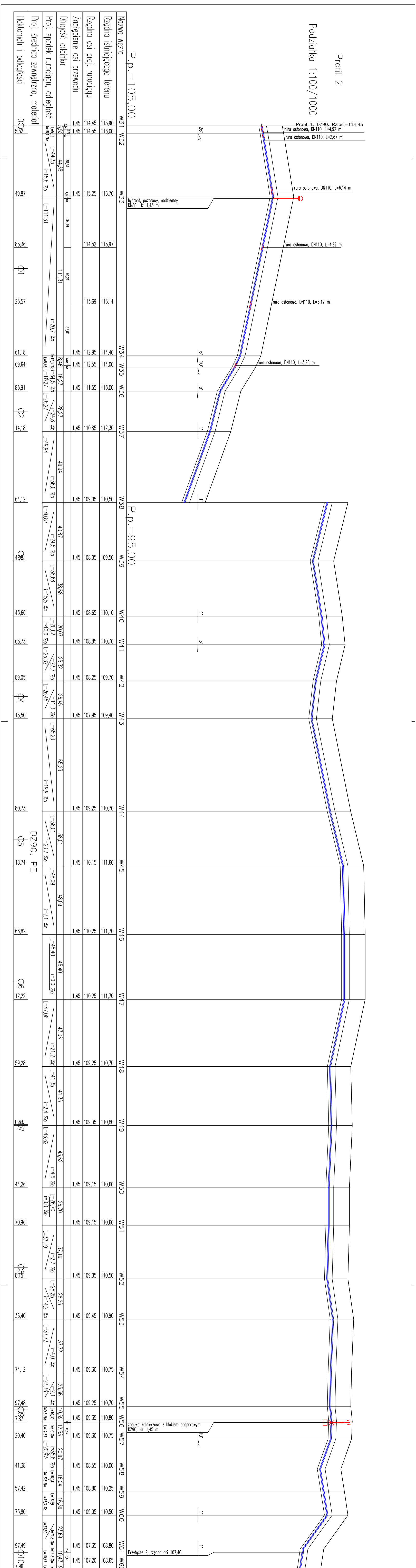
Profil 2
Podziałka 1:100/1000
P.p.=105,00
P.p.=95,00
Nazwa węzła
Rzędna istniejącego terenu
Rzędna osi proj. rurociągu
Zagłębienie osi przewodu
Długość odcinka
Proj. spadek rurociągu, odległość
Proj. średnica zewnętrzna, materiał
Hektometr i odległości
DZ90, PE
Profil 1, DZ90, Rz.osi=114,45
rura osłonowa, DN110, L=4,92 m
rura osłonowa, DN110, L=2,67 m
rura osłonowa, DN110, L=6,14 m
hydrant, pożarowy, nadziemny DN80, Hz=1,45 m
rura osłonowa, DN110, L=4,22 m
rura osłonowa, DN110, L=6,12 m
rura osłonowa, DN110, L=3,26 m
zasuwa kołnierzowa z blokiem podporowym DZ90, Hz=1,45 m
Przyłącze 2, rzędna osi 107,40
Profil 3, DZ90, Rz.osi=107,05
W31
W32
W33
W34
W35
W36
W37
W38
W39
W40
W41
W42
W43
W44
W45
W46
W47
W48
W49
W50
W51
W52
W53
W54
W55
W56
W57
W58
W59
W60
W61
W62
W63

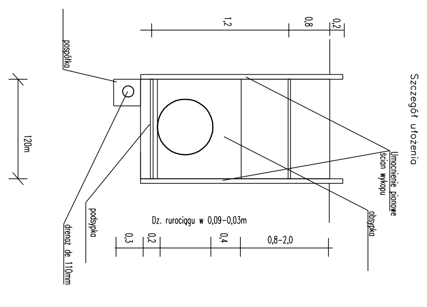
Szczegół ułożenia
Umocnienie pionowe ścian wykopu
obsypka
podsypka
drenaż de 110mm
pospółka
Dz. rurociągu w 0,09-0,03m
1,2
0,8
0,2
0,3
0,2
0,4
0,8-2,0
120m

Długość wszystkich przewodów: 1017,5[m]

1	Profil 2	1017,5	W31-W63	
Nr profilu	Nazwa	Długość [m]	Węzły	
Projektował mgr inż.Jerzy Mikrzak	Sprawdził mgr inż.Tadeusz Kłęsk	Zatwierdził - data 05.2012	Nazwa pliku Peczerzyno.prf	Data 2012-04-13	Podziałka

ZPiRBK 75-370 Koszalin
ul.Bauera 31

Rysunek 2

Nr rys. 2.1

PDF created with pdfFactory trial version www.pdffactory.com