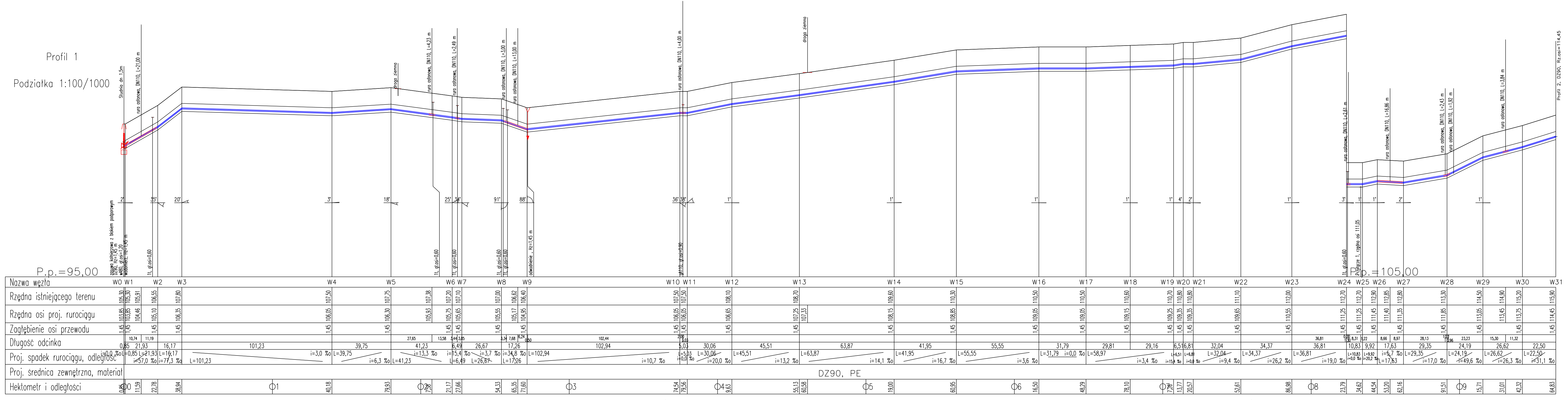
Profil 1
Podziałka 1:100/1000
P.p.=95,00
P.p.=105,00
Studnia dn 1,5m
rura osłonowa, DN110, L=21,00 m
zasuwa kołnierzowa z blokiem podporowym DZ90, Hz=1,45 m
wA80, gł.osi=1,20
wodomierz, Hz=1,45 m
1t, gł.osi=0,60
droga ziemna
rura osłonowa, DN110, L=4,23 m
rura osłonowa, DN110, L=2,49 m
rura osłonowa, DN110, L=3,00 m
rura osłonowa, DN110, L=13,00 m
odwodnienie , Hz=1,45 m
rura osłonowa, DN110, L=4,00 m
gA110, gł.osi=0,90
rura osłonowa, DN110, L=2,61 m
Przyłącze 1, rzędna osi 111,05
rura osłonowa, DN110, L=16,86 m
rura osłonowa, DN110, L=2,43 m
rura osłonowa, DN110, L=1,92 m
rura osłonowa, DN110, L=3,84 m
Profil 2, DZ90, Rz.osi=114,45
Nazwa węzła
Rzędna istniejącego terenu
Rzędna osi proj. rurociągu
Zagłębienie osi przewodu
Długość odcinka
Proj. spadek rurociągu, odległość
Proj. średnica zewnętrzna, materiał
Hektometr i odległości
W0 W1 W2 W3 W4 W5 W6 W7 W8 W9 W10 W11 W12 W13 W14 W15 W16 W17 W18 W19 W20 W21 W22 W23 W24 W25 W26 W27 W28 W29 W30 W31
DZ90, PE

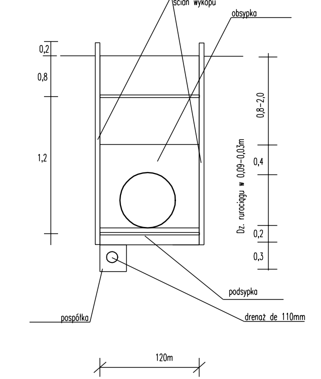
Szczegół ułożenia
Umocnienie pionowe ścian wykopu
obsypka
0,2
0,8
1,2
0,8-2,0
Dz. rurociągu w 0,09-0,03m
0,4
0,2
0,3
podsypka
pospółka
drenaż de 110mm
120m

Długość wszystkich przewodów: 964,8 [m]

1	Profil 1	964,8	W0-W31
Nr profilu	Nazwa	Długość [m]	Węzły

Projektował mgr inż.Jerzy Mikrzak	Sprawdził mgr inż.Tadeusz Klęsk	Zatwierdził - data 05.2012	Nazwa pliku Peczerzyno.prf	Data 2012-04-13	Podziałka

ZPiRBK 75-370 Koszalin
ul.Bauera 31

Rysunek 1

Nr rys. 2

PDF created with pdfFactory trial version www.pdffactory.com