Profil 3

Podziałka 1:100/1000

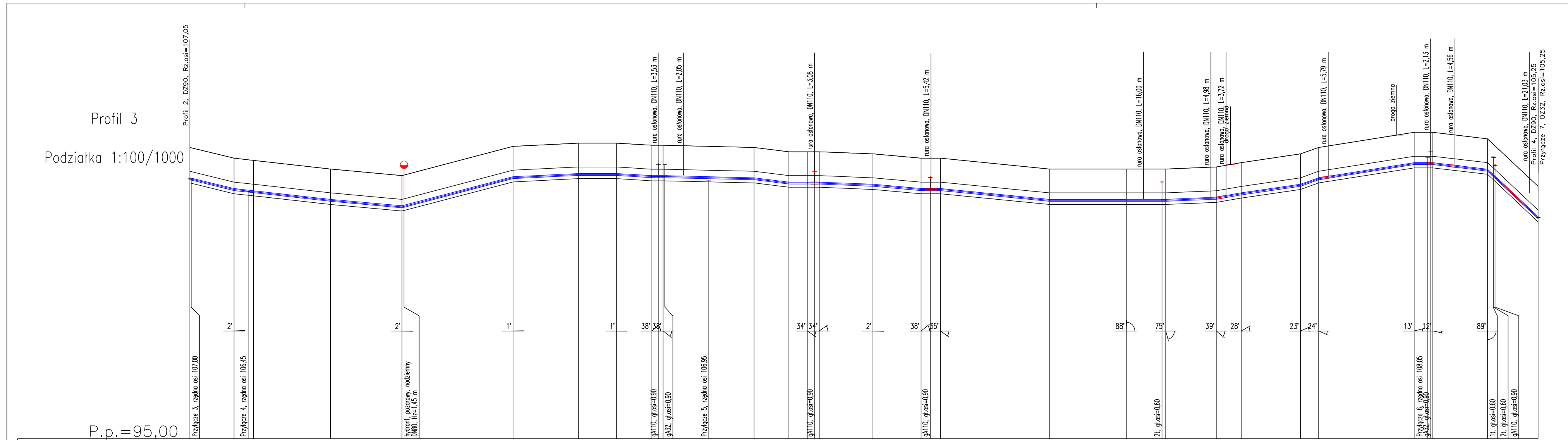
Profil 2, DZ90, Rz.osi=107,05
Przyłącze 3, rzędna osi 107,00
Przyłącze 4, rzędna osi 106,45
2°
2°
hydrant, pożarowy, nadziemny DN80, Hz=1,45 m
1°
1°
rura osłonowa, DN110, L=3,53 m
rura osłonowa, DN110, L=2,05 m
38°
38°
gA110, gł.osi=0,90
gA32, gł.osi=0,90
Przyłącze 5, rzędna osi 106,95
rura osłonowa, DN110, L=3,08 m
34°
34°
gA110, gł.osi=0,90
2°
rura osłonowa, DN110, L=5,42 m
38°
15°
gA110, gł.osi=0,90
rura osłonowa, DN110, L=16,00 m
88°
75°
2t, gł.osi=0,60
rura osłonowa, DN110, L=4,98 m
rura osłonowa, DN110, L=3,72 m
droga ziemna
59°
28°
rura osłonowa, DN110, L=5,79 m
23°
24°
droga ziemna
rura osłonowa, DN110, L=2,13 m
rura osłonowa, DN110, L=4,56 m
13°
13°
Przyłącze 6, rzędna osi 108,05
gA32, gł.osi=0,90
89°
1t, gł.osi=0,60
2t, gł.osi=0,60
gA110, gł.osi=0,90
rura osłonowa, DN110, L=21,03 m
Profil 4, DZ90, Rz.osi=105,25
Przyłącze 7, DZ32, Rz.osi=105,25

P.p.=95,00

Nazwa węzła	Rzędna istniejącego terenu	Rzędna osi proj. rurociągu	Zagłębienie osi przewodu	Hektometr i odległości
W63	108,50	107,05	1,45	Ø0
W64	108,00	106,55	1,45	20,50
W65	107,90	106,45	1,45	29,55
W66	107,50	106,05	1,45	65,20
W67	107,20	105,75	1,45	98,35
				Ø1
W68	108,55	107,10	1,45	49,88
W69	108,70	107,25	1,45	80,19
W70	108,70	107,25	1,45	97,89
				Ø2
W71	108,60	107,15	1,45	14,31
W72	108,60	107,15	1,45	19,53
	108,55	107,10		40,73
W73	108,50	107,05	1,45	61,74
W74	108,30	106,85	1,45	77,93
W75	108,30	106,85	1,45	86,42
W76	108,30	106,85	1,45	91,97
				Ø3
W77	108,20	106,75	1,45	16,95
W78	108,00	106,55	1,45	39,22
W79	108,00	106,55	1,45	48,16
W80	107,50	106,05	1,45	98,71
				Ø4
W81	107,50	106,05	1,45	34,46
	107,50	106,05		42,44
W82	107,50	106,05	1,45	52,76
W83	107,60	106,15	1,45	76,18
W84	107,80	106,35	1,45	87,77
				Ø5
W85	108,20	106,75	1,45	15,25
W86	108,50	107,05	1,45	23,66
		107,62		59,90
W87	109,20	107,75	1,45	67,96
W88	109,20	107,75	1,45	76,72
	109,08	107,63		86,98
				6Ø
W89	108,90	107,45	1,45	2,08
	107,77	106,32		14,07
W90	106,70	105,25	1,45	25,49

Odcinek	Długość odcinka	Proj. spadek rurociągu, odległość
W63–W64	0,62 19,89 20,50	i=24,4 ‰ L=20,50
W64–W65	6,45 2,59 9,04	i=11,1 ‰ L=9,04
W65–W66	35,65	i=11,2 ‰ L=35,65
W66–W67	33,15	i=9,0 ‰ L=33,15
W67–W68	1,00 50,53 51,53	L=51,53 i=26,2 ‰
W68–W69	30,31	L=30,31 i=4,9 ‰
W69–W70	17,69	L=17,69 i=0,0 ‰
W70–W71	16,42	i=6,1 ‰ L=16,42
W71–W72	3,24 1,98 1,02 5,22	L=5,22 i=0,0 ‰
W72–W73	20,18 21,01 42,22	i=2,4 ‰ L=42,22
W73–W74	16,19	i=12,4 ‰ L=16,19
W74–W75	8,48	L=14,03 i=0,0 ‰
W75–W76	3,43 2,12 5,55	
W76–W77	24,98	i=4,0 ‰ L=24,98
W77–W78	22,27	i=9,0 ‰ L=22,27
W78–W79	4,57 4,37 8,94	L=8,94 i=0,0 ‰
W79–W80	50,55	i=9,9 ‰ L=50,55
W80–W81	35,75	L=54,06 i=0,0 ‰
W81–W82	7,98 10,33 18,31	
W82–W83	20,93 23,42	L=23,42 i=4,3 ‰
W83–W84	2,49 2,07 9,51 11,58	L=11,58 i=17,3 ‰
W84–W85	27,48	L=27,48 i=14,6 ‰
W85–W86	8,42	L=8,42 i=35,6 ‰
W86–W87	3,04 41,26 44,30	L=44,30 i=15,8 ‰
W87–W88	6,36 1,32 1,07 8,75	L=8,75 i=0,0 ‰
W88–W89	10,26 15,11 25,37	i=11,8 ‰ L=25,37
W89–W90	11,99 11,41 23,40	i=94,0 ‰ L=23,40

Proj. średnica zewnętrzna, materiał: DZ90, PE

Szczegół ułożenia

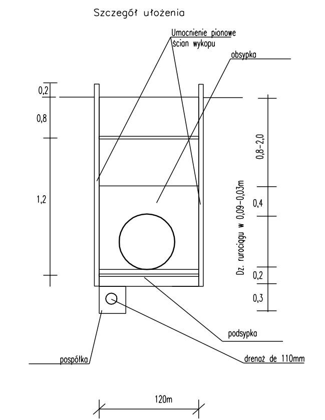
Umocnienie pionowe ścian wykopu
obsypka
0,2
0,8
1,2
0,8–2,0
0,4
0,2
0,3
Dz. rurociągu w 0,09–0,03m
podsypka
drenaż de 110mm
pospółka
120m

Długość wszystkich przewodów: 625,5 [m]

1	Profil 3		625,5	W63–W90
Nr profilu	Nazwa		Długość [m]	Węzły
Projektował mgr inż.Jerzy Mikrzak	Sprawdził mgr inż.Tadeusz Klęsk	Zatwierdził – data 05.2012	Nazwa pliku Peczerzyno.prf	Data 2012–04–13	Podziałka

ZPiRBK 75–370 Koszalin
ul.Bauera 31

Rysunek 3

Nr rys. 2.2

PDF created with pdfFactory trial version www.pdffactory.com